# .:Molinete Informatizado

Eletronica Semi-eletronica Mecanica

HENRY

Producto desarrollado visando aa maxima seguridad para usuariosasocidos a los recursos mecanicos de un molinete, autorizando su instalación en clubes, casas de show, eventos, refectorios y estadios deportivos. Possibilidad de integrar el equipo a softwares existentes.

## .:Características

- Gabinete en acero inoxidable o acero carbono.
- Puede ser fabricada en diversas configuraciones: proximidad, codigo de barras, magntismo, biometria.
- Opcion para uso con cofre de tarjetas.

## .:Contenido

- Manual de Utilización
- Manual do Equipo
- CD de lo Software

## .: Comparativo

| | |
|---|---|
| Eletronica | - Comunicación RS 232, RS 485,TCP/IP, Modem Dial up o GSM.<br>- Tipo de lectora: Codigo De Barras, Magnetismo, Proximidad o Biometrica.<br>- On line o Off line.<br>- Dos salidas para controlar dispositivos.<br>- Memoria para catastro off-line. |
| Semi- Eletronica | - Funciona con dos botons, para entrada y para salida, con trabamiento automatico despues de 5s.<br>- Opción para liberación, con un software, que envie pulso para salida paralela.<br>- Aplicaciones en escolas, autobus, porterias, etc. |
| Mecanica | - Contador de lo numero de personas que pasan.<br>- Contador digital.<br>- Diplay en cristal liquido. |

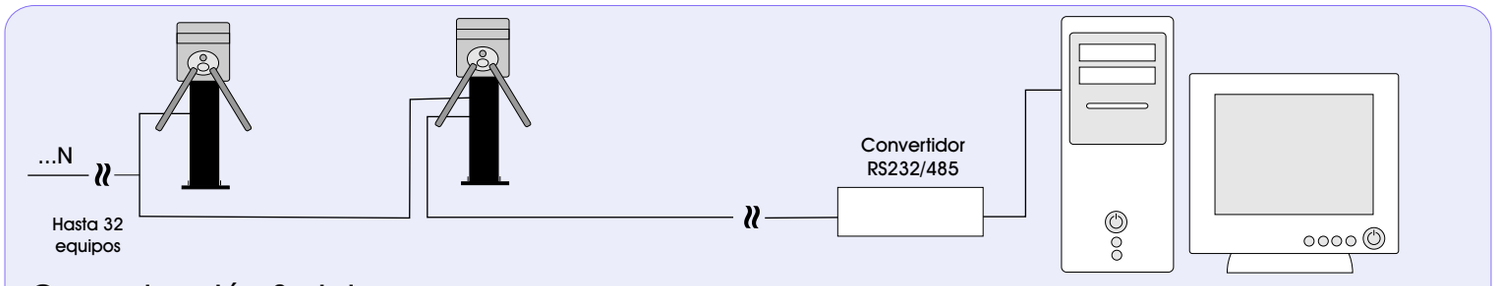


Comunicación Serial

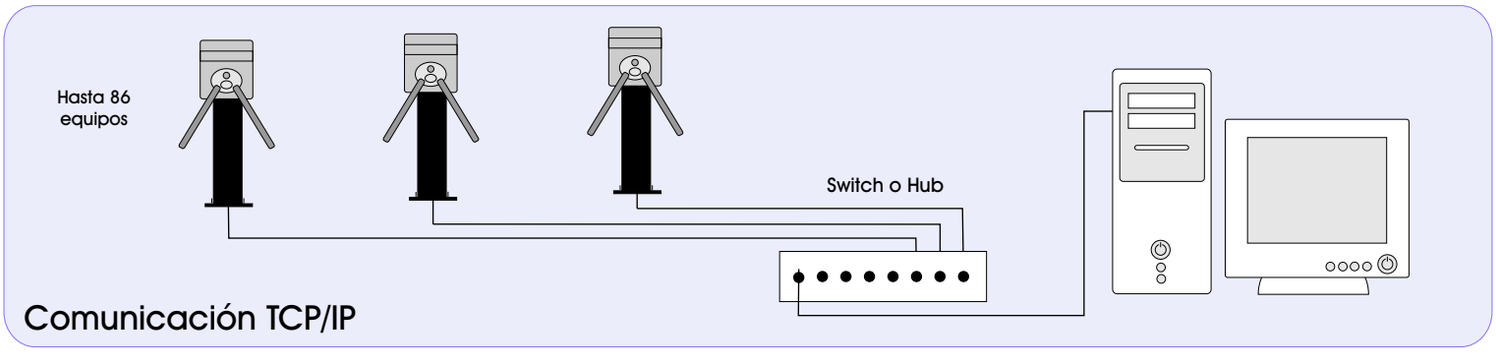


Comunicación TCP/IP

## .:Tecnologia de Comunicação

GSM
TCP/IP
Rs485
Rs232

## .:Tecnologia de Leitura

Cód. Barras
Biometria
Proximidade
PIN
Magnético
Mi Fare

HENRY

## .:Especificación

| | |
|---|---|
| Comunicación | RS 232, Rs485, TCP/IP, Moden Dial up o GSM. |
| Lector LCB | Lee padones 2 x 5 intercalado e 3 x 9 no intercalado. |
| Lector Proximidad (opcional) | Soporta lectora Henry para lectura de tarjetas de proximidad. |
| Lector Magnético (opcional) | Captura 20 digitos ABA-Track 2. |
| Memória | Capacidad 10.000 informatizada, 12.000 con biometria, expansible hasta 61.000 registros. |
| Memoria DSP (para biometria) | 4.424 huellas (sensor OPPØ 2 e DSP FDA02) incluyendo masters. |
| Integración del aparejo con otros softwares | El equipo puede ser integrado con cualquier software desrrollado sobre las DLLs suministradas por Henry. |
| Horários de acceso | Permite la programação de hasta 50 tablas de horarios distintos en off-line. |
| Alimentación | Fuente 90 hasta 240 Vac para 6 Vdc - 20°Chasta 60°C, 300 Lux. |

## .:Medidas

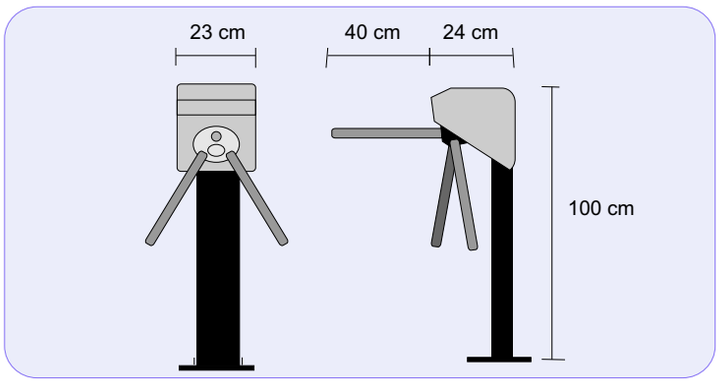


## .:Especificación de la Biometria

| | |
|---|---|
| Resolución | 500DPI± 1 DPI (0,2%). |
| Tamaño de la imagem | 260x300 pixels. |
| Área del sensor | 13x15 cm. |
| Scanner | SecugenØPPØ 3. |
| FAR (False Acceptance Ratio) | 0,001%. |
| Tiempo de verificación | < 1 segundo. |
| Tiempo de identificación | < 2 segundos. |

## Molinete Semi-Eletrônica

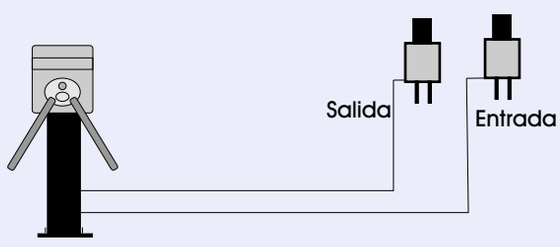


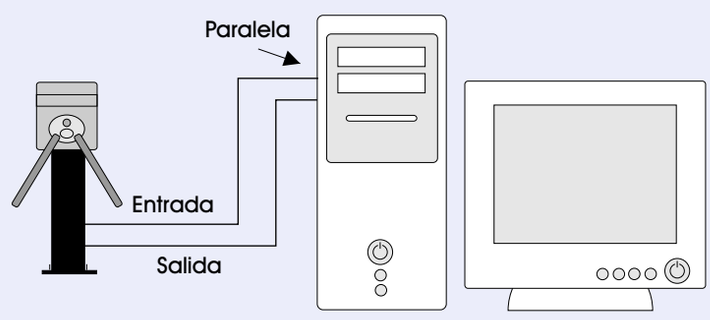



**HENRY**
Rio Piquiri, 400 Jd. Weissópolis
CEP:83322-010 - Pinhais / PR Brasil
+55 (41) 3661-0100
www.henry.com.br